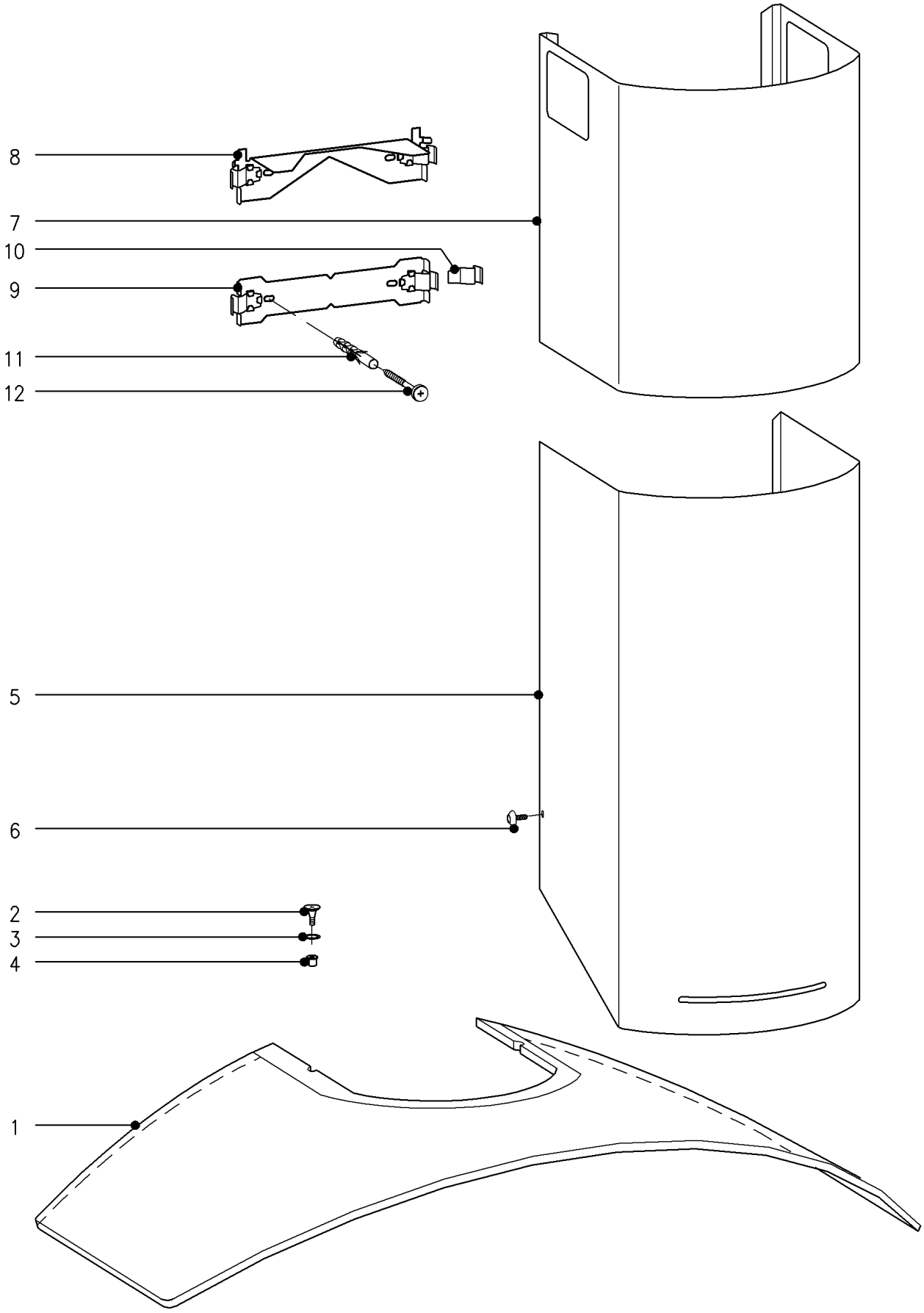
8
7
10
9
11
12
5
6
2
3
4
1

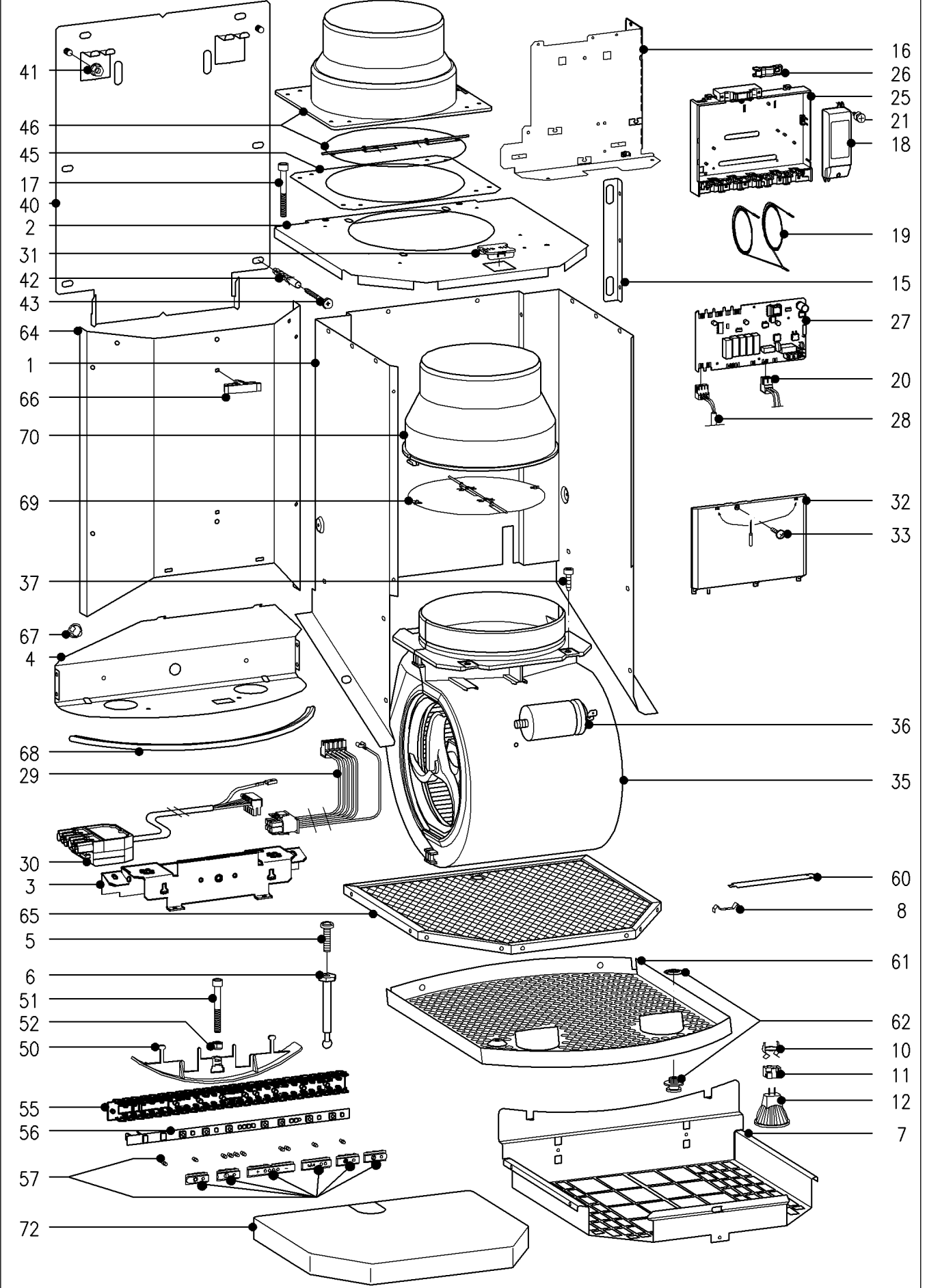
41
46
45
17
40
2
31
42
43
64
1
66
70
69
37
67
4
68
29
30
3
65
5
6
51
52
50
55
56
57
72
16
26
25
21
18
19
15
27
20
28
32
33
36
35
60
8
61
62
10
11
12
7